第147回　九州地区高等学校野球長崎大会組合せ

期　日　　令和2年　9月19日(土)～10月18日(日)　　【長崎県営野球場】
9月19日(土)～10月　4日(日)　　【諫早市第1野球場】
9月19日(土)～　9月27日(日)　　【佐世保野球場】

3試合日　①9:30　②12:00　③14:30
2試合日　(1)10:00　(2)12:30
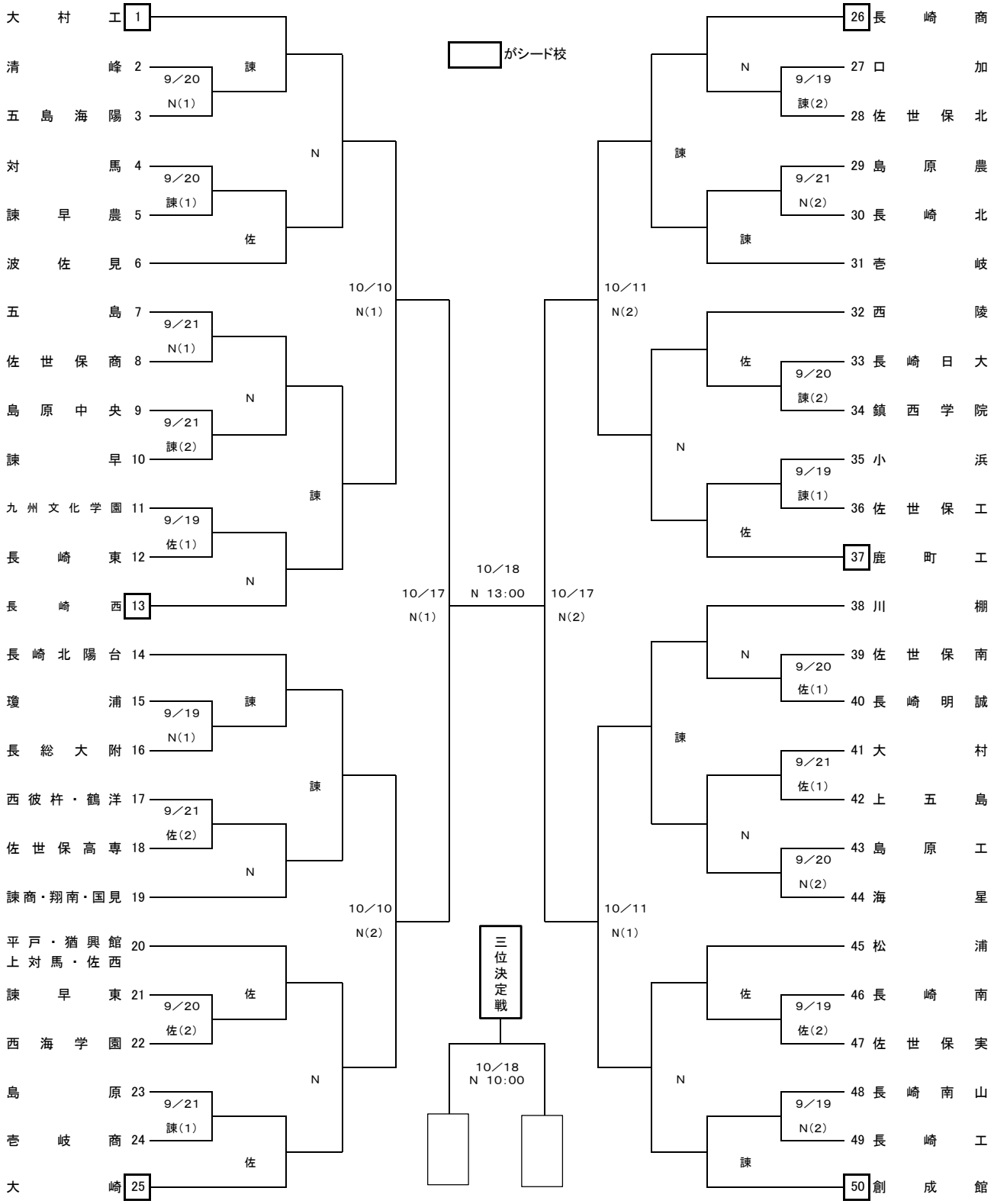
□がシード校